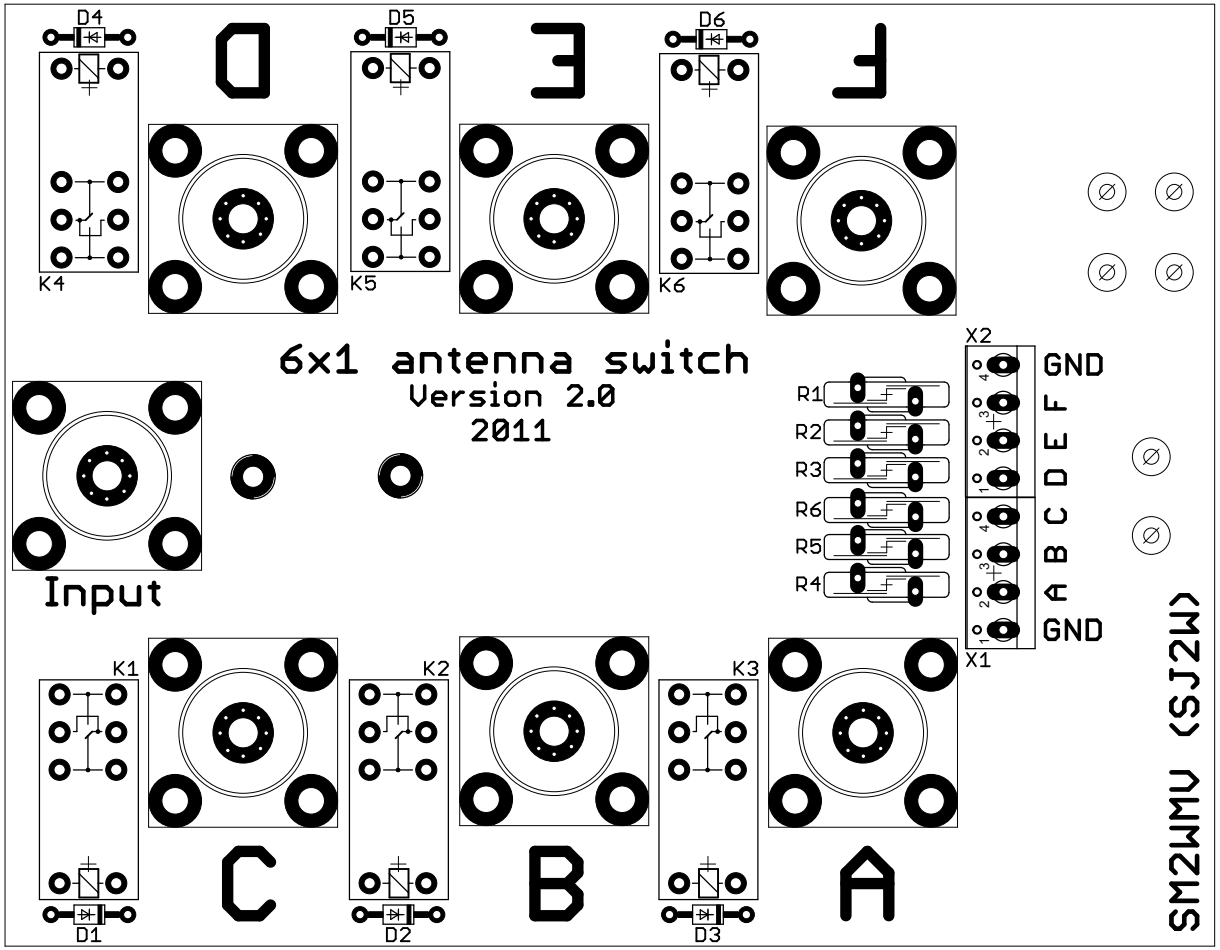
D4
D5
D6
D
E
F
K4
K5
K6
6x1 antenna switch
Version 2.0
2011
X2
GND
F
E
D
C
B
A
GND
X1
R1
R2
R3
R6
R5
R4
Input
K1
K2
K3
C
B
A
D1
D2
D3
SM2WMU (SJ2W)